MANUAL DE INSTRUÇÕES

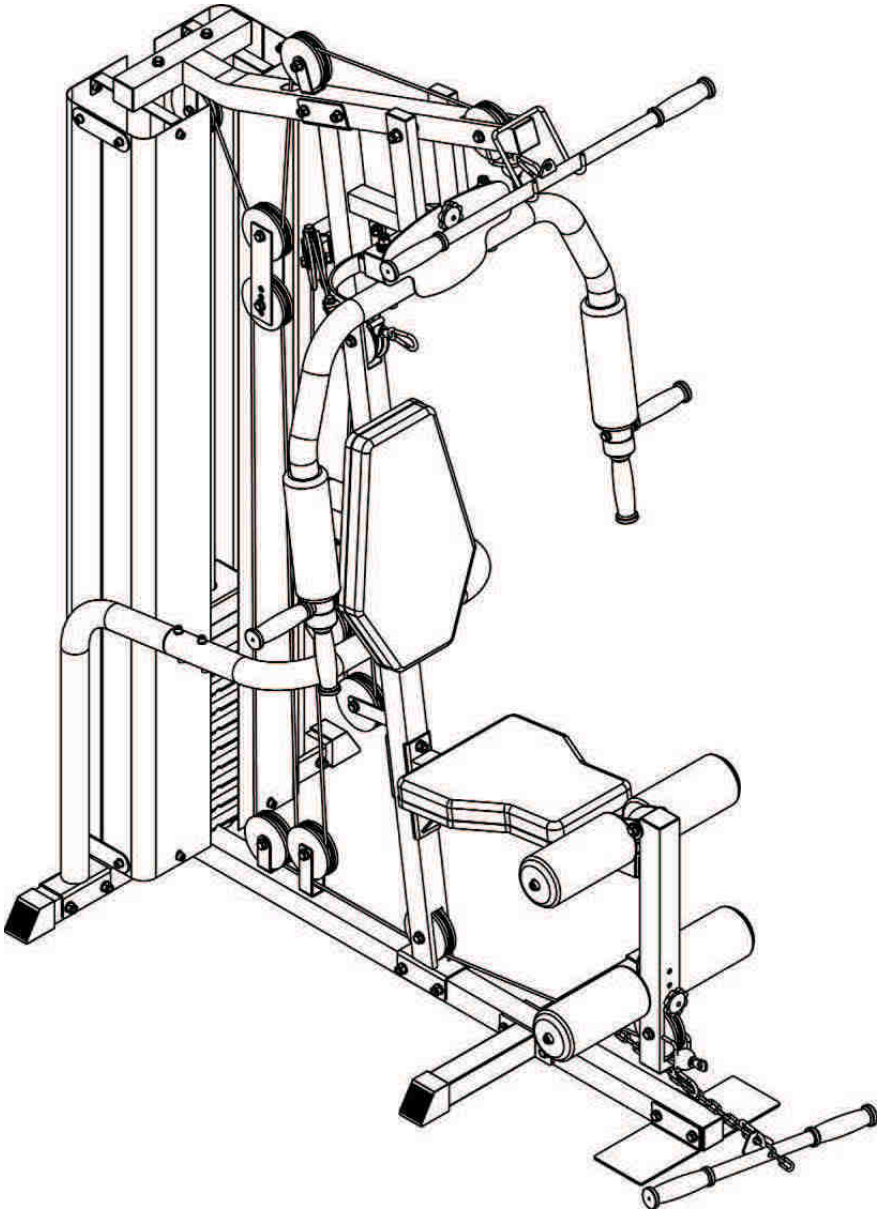

W2

MOVEMENT

ÍNDICE

APRESENTAÇÃO 3

RECOMENDAÇÕES DE SEGURANÇA 3

DESENHO EXPLODIDO 5

LISTA DE PEÇAS 6

INSTRUÇÕES DE MONTAGEM 7

MANUTENÇÃO 17

GARANTIA 18

IMPORTANTE! REGISTRE SEU PRODUTO EM NOSSO SITE, WWW.PERFORMFITNESS.COM.BR
ASSIM VOCÊ PODERÁ OBTER MAIS INFORMAÇÕES SOBRE QUEM SOMOS, CATÁLOGOS DE PEÇAS PARA REPOSIÇÃO, LISTA DE ASSISTÊNCIAS TÉCNICAS AUTORIZADAS, ALÉM DE CONHECER OUTROS PRODUTOS DA LINHA PERFORM.

APRESENTAÇÃO

Parabéns!

Temos a satisfação em recebê-lo como mais um integrante do seleto grupo de usuários da **Linha Perform** .
Pratique atividade física com os aparelhos da **Linha Perform** , melhorando sua qualidade de vida e desempenho.

Para mais informações, acesse nosso site: *www.performfitness.com.br*

RECOMENDAÇÕES DE SEGURANÇA

Um momento de falta de atenção pode resultar em um acidente, assim como a falta de observar certas precauções de segurança simples.

- Leia o manual e todos os adesivos de advertência sobre este produto.
- Além disso, recomenda-se se familiarizar com o treino e recomendações para este produto antes de usar.
- Algumas das informações podem ser obtidas neste Manual, ou com o seu revendedor local.
- É importante que você mantenha este Manual do Proprietário e certifique-se todos os adesivos de advertência estão legíveis e intactos.
- Recomenda-se que outra pessoa lhe ajudar com a montagem deste equipamento.
- Consulte seu médico antes de iniciar qualquer programa de exercícios.
- Se o usuário experimenta tonturas, náuseas, dor no peito, ou quaisquer outros sintomas anormais, parar o exercícioimediatamente. Consulte um médico.
- Mantenha as mãos, membros e cabelos longos distantes das partes móveis do equipamento.
- Use sempre roupas de ginástica apropriadas durante o exercício.
- NÃO usar roupas ou outros acessórios que possam ficar presas às partes móveis do equipamento.
o manual e todos os adesivos de advertência sobre este produto.
Além disso, recomenda-sese familiarizar com o treino e recomendações para este produto antes de usar. Algumas das informações podem ser obtidas neste manual, ou com o seu revendedor local.
- É importante que você mantenha este Manual do Proprietário e certifique-se todos os rótulos de advertência estãolegíveis e intactos.
- Recomenda-se que outra pessoa lhe ajudar com a montagem deste equipamento.
- Consulte seu médico antes de iniciar qualquer programa de exercícios.
- Se o usuário sentir tonturas, náuseas, dor no peito, ou quaisquer outros sintomas anormais, parar o exercícioimediatamente. Consulte um médico.
- Mantenha as mãos, membros e cabelos longos distantes das partes móveis do equipamento.
- Use sempre roupas de ginástica apropriadas durante o exercício. NÃO usar roupas ou outros acessórios que podem ficar presas às partes móveis do equipamento.
- Tênis de corrida ou aeróbica também são necessários.

⚠ AVISO: O nível de segurança do equipamento só pode ser mantido se o mesmo for analisado regularmente quanto a danos e desgaste de por exemplo, cabos, roldanas, pontos de conexão.

- Se você encontrar quaisquer componentes defeituosos, desgastado ou danificado (como por exemplo, cabos, roldanas e pontos de conexão) durante a montagem ou na verificação do equipamento, ou se você ouvir ruídos provenientes do equipamento durante o uso, **PARAR** imediatamente.
Substitua os componentes defeituosos. NÃO utilize o equipamento até que o problema tenha sido corrigido.

AVISO: Peso máximo do usuário é de 100kg. **NÃO** tente levantar mais peso do que você pode controlar de forma segura. **ATENÇÃO:** É importante para manter crianças e animais de estimação longe do EQUIPAMENTO.

ATENÇÃO: Se crianças estão autorizadas a usar o equipamento, o uso deve ser controlado e orientado de forma correta. **O equipamento em nenhuma circunstância é adequado como um brinquedo infantil.**
Pessoas com deficiência ou desabilitadas não deve usar o equipamento sem a presença de um profissional de saúde qualificado ou médico.
Use o equipamento em uma superfície sólida e plana. Para garantir a segurança, o equipamento deve ter pelo menos 1 metro de espaço livre em em torno dele.

ATENÇÃO: O equipamento se destina apenas para uso interno. Não o utilize perto de água ou ao ar livre.

ASSISTÊNCIA TÉCNICA

Não tente consertar o seu equipamento sozinho. Siga apenas as tarefas de maporcasenção descritas neste manual. Caso seja necessário mais informações , entre em contato com a assistência técnica e consulte sobre uma assistência autorizada mais próxima.

LOCALIZAÇÃO DO EQUIPAMENTO

Para maior segurança na utilização do equipamento, mantenha uma área com **1m** de comprimento por **1m** de largura livre e desimpedida em relação às paredes, muretas, grades, quaisquer obstáculos, inclusive móveis, equipamentos e outros.

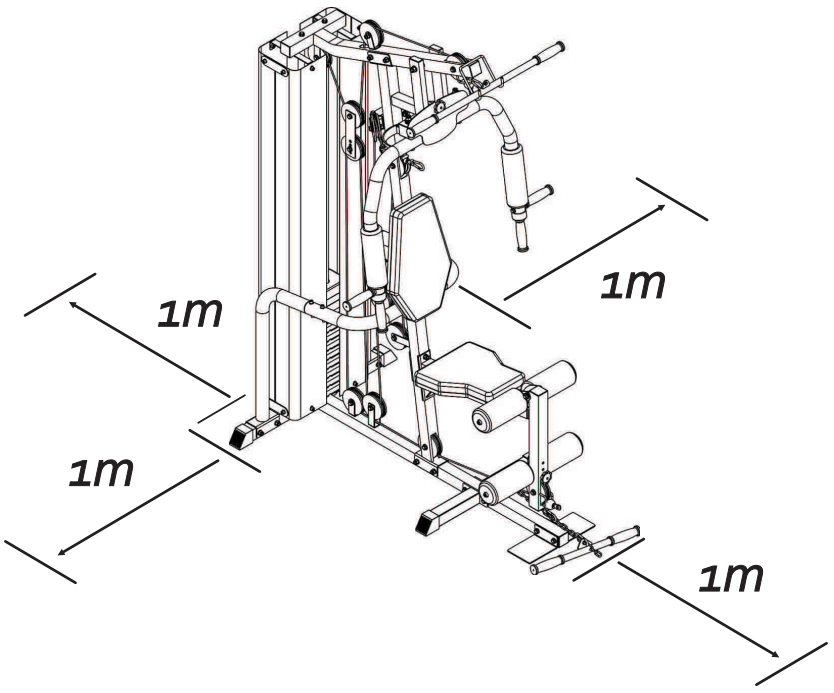

DESENHO EXPLODIDO

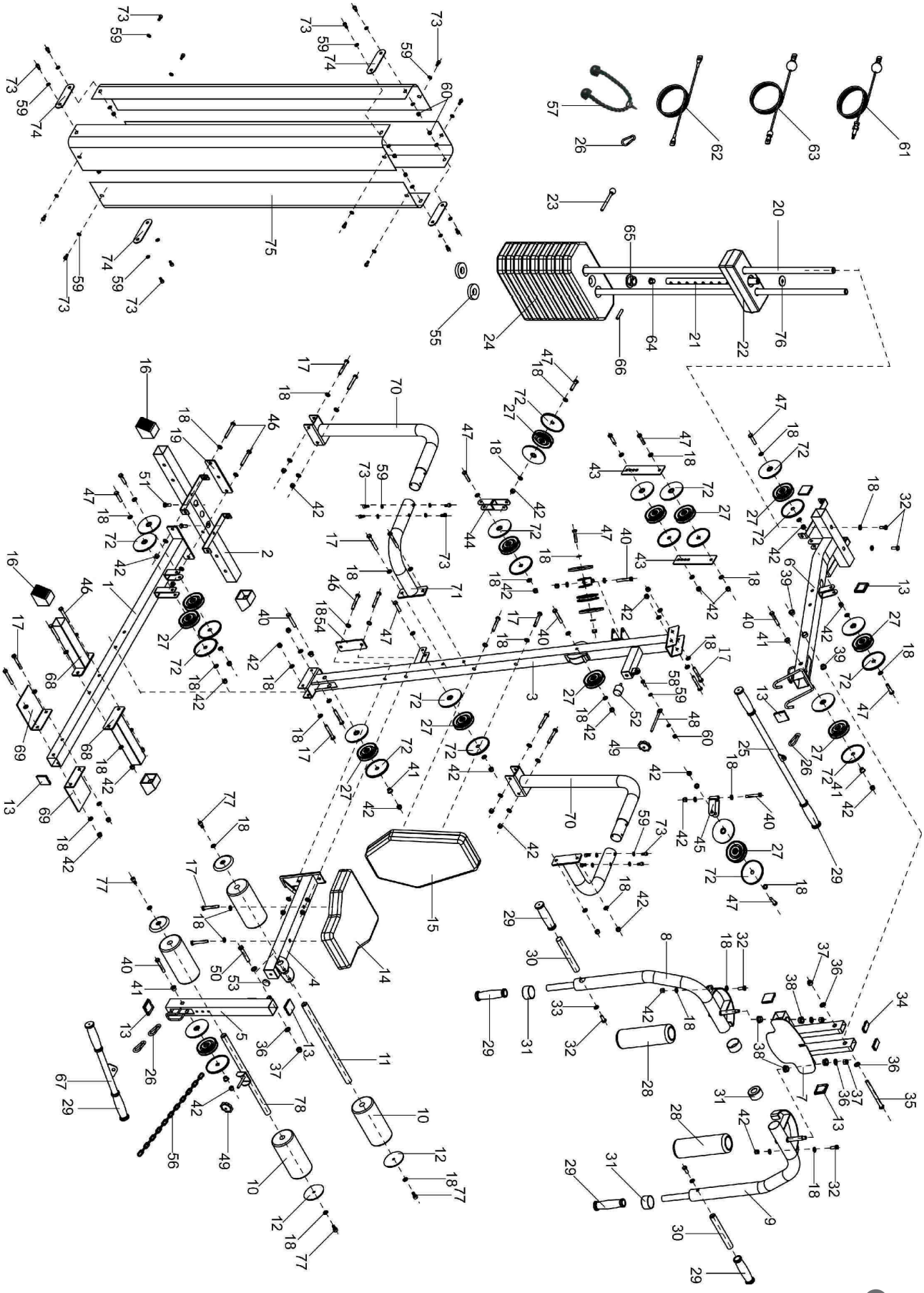

LISTA DE PEÇAS

#	DESCRIÇÃO	QUANT.
1	PROLONGADOR	1
2	CORPO DA BASE	1
3	CORPO DA TORRE	1
4	SUPORTE DO ASSENTO	1
5	SUPORTE DOS ROLOS	1
6	CORPO SUPERIOR DA TORRE	1
7	SUPORTE DOS BRAÇOS	1
8	BRAÇO DIREITO	1
9	BRAÇO ESQUERDO	1
10	ROLO INFERIOR	4
11	BARRA DO ROLO INFERIOR	1
12	ACABAMENTO DO ROLO INFERIOR	4
13	TAMPÃO QUADRADO	8
14	ASSENTO DO BANCO	1
15	ENCOSTO DO BANCO	1
16	PONTEIRA QUADRADA	4
17	PARAFUSO M10 X 75	16
18	ARRUELA 10MM	78
19	APOIO DO PROLONGADOR	1
20	HASTE DOS PESOS	2
21	SELETOR DE PESOS	1
22	GUIA DOS PESOS	1
23	PINO TRAVA DE PESO	1
24	PLACA DE PESO	9
25	BARRA RETA LONGA	1
26	MOSQUETÃO	4
27	ROLDANA	15
28	ROLO DO BRAÇO	2
29	MANOPLA	8
30	BARRA DO BRAÇO	2
31	ACABAMENTO DO BRAÇO	4
32	PARAFUSO M10 X 25	6
33	ARRUELA DE PRESSÃO 10MM	2
34	TAMPÃO RETANGULAR	2
35	PARAFUSO M12 X 155	1
36	ARRUELA 12MM	6
37	PORCA COM TRAVA M12	4
38	BUCHA DO SUPORTE DO BRAÇO	4
39	BUCHA DO CORPO SUP. DA TORRE	2
40	PARAFUSO M10 X 65	6
41	FLANGE	6
42	PORCA COM TRAVA M10	37
43	SUPORTE AJUSTÁVEL	2
44	SUPORTE ROLD. DUPLO CRUZADO	1
45	SUPORTE DA ROLDANA	2
46	PARAFUSO M10 X 80	6
47	PARAFUSO M10 X 50	11
48	EIXO COM ROSCA	1
49	KNOB COM PORCA	2
50	PARAFUSO M12 X 80	1
51	PARAFUSO DE FIXAÇÃO M10 X 25	2
52	AMORTECEDOR M10	1
53	AMORTECEDOR	1
54	APOIO DO SUPORTE DO ASSENTO	1
55	COXIM DOS PESOS	2
56	CORRENTE	1
57	PUXADOR DE CORDA	1
58	PARAFUSO M8 X 25	1
59	ARRUELA 8MM	34
60	PORCA COM TRAVA M8	9
61	CABO DE AÇO - PUXADOR	1
62	CABO DE AÇO - SUPINO	1
63	CABO DE AÇO - EXTENSOR	1
64	CAPA	1
65	BUCHA PLÁSTICA	1
66	PINO	1
67	BARRA RETA CURTA	1
68	BRAÇO DO PROLONGADOR	2
69	PLACA DO PROLONGADOR	2
70	SUPORTE DO CORPO DA BASE	2
71	SUPORTE DO CORPO DA TORRE	2
72	CALOTA DA ROLDANA	28
73	PARAF. CABEÇA REDONDA M8 X 16	24
74	PLACA DE UNIÃO	4
75	CARENAGEN DOS PESOS	4
76	ARRUELA DO SELETOR DE PESOS	1
77	PARAF. CABEÇA REDONDA M10 X 25	4
78	BARRA DO ROLO INF. COM PINO	1

INSTRUÇÕES DE MONTAGEM

1

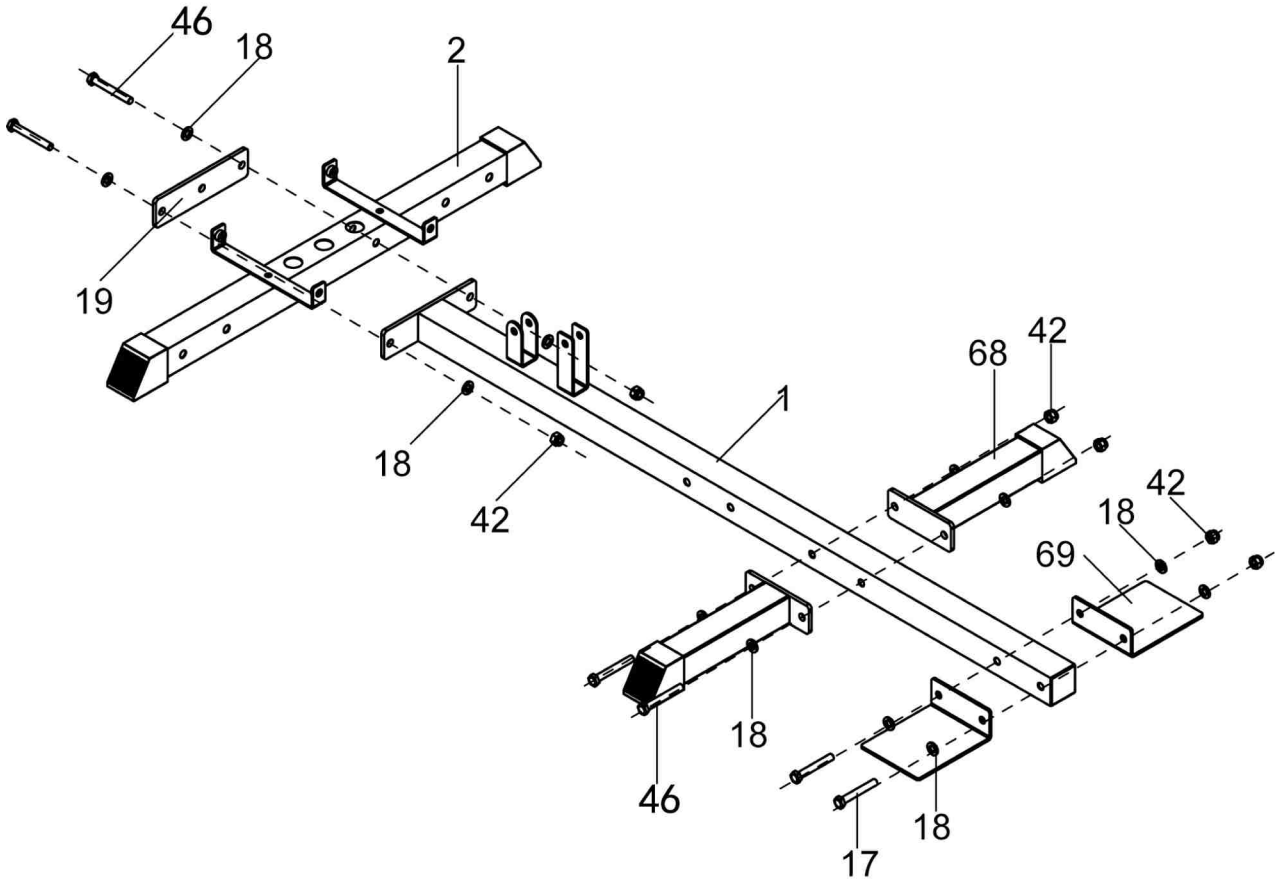

Em uma superfície plana, coloque o prolongador (# 1) no chão.

Aparafuse o corpo da base (# 2) no prolongador (# 1) com o parafuso M10 x 80(#46), arruela 10mm (# 18), porca com trava (# 42) e apoio do prolongador (# 19).

Aparafuse o braço do prolongador (# 68) no prolongador (# 1) com o parafuso M10 x 80(#46), arruela 10mm (# 18) e porca com trava (# 42).

Aparafuse as placas do prolongador (# 69) no prolongador (# 1) com o parafuso M10 x 75 (# 17), arruela 10mm (# 18) e porca com trava (# 42).

IMPORTANTE: VERIFIQUE SE O CONJUNTO FICOU DEVIDAMENTE FIRME E APERTADO.

INSTRUÇÕES DE MONTAGEM

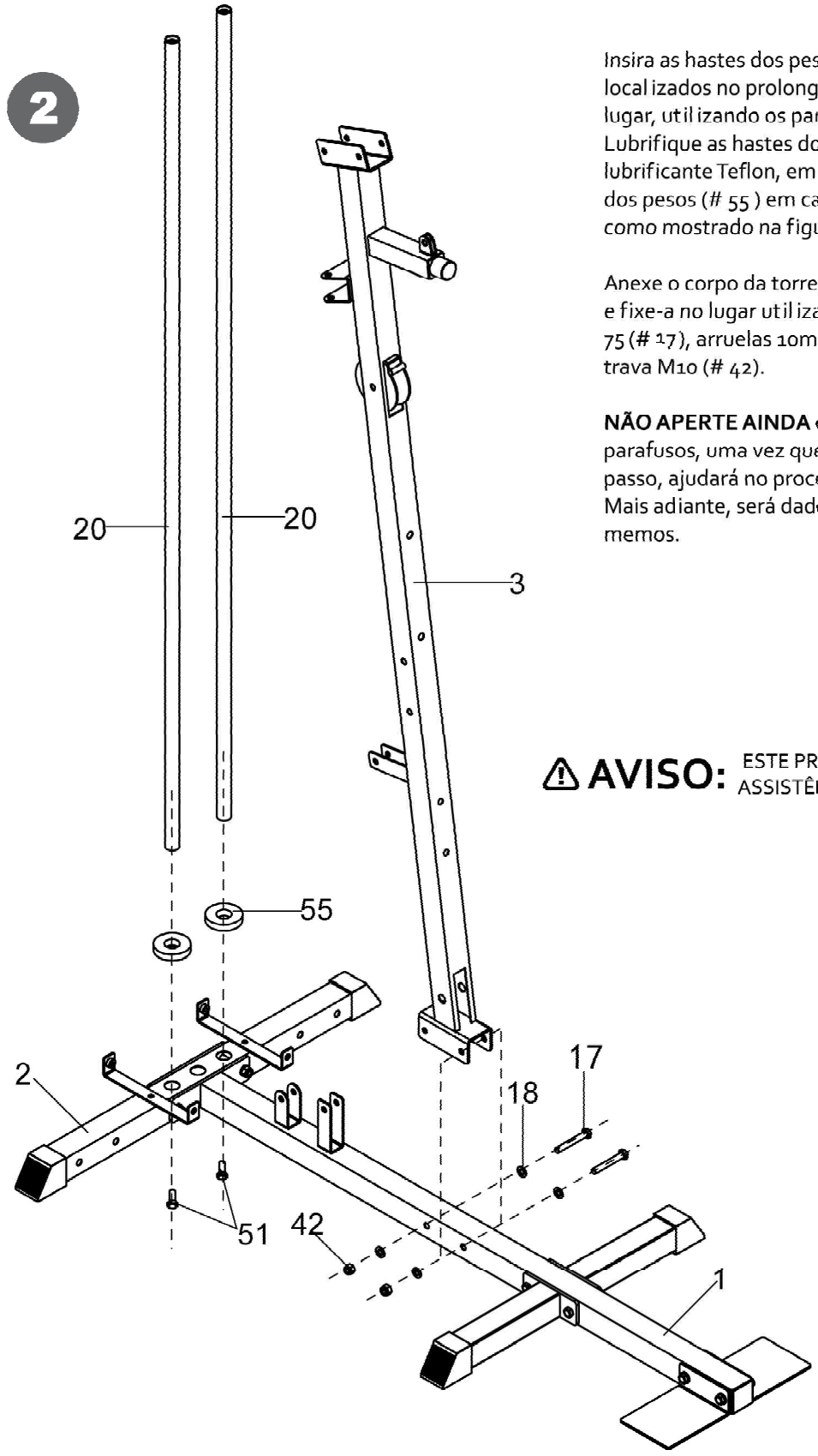

Insira as hastes dos pesos (# 20) nos orifícios localizados no prolongador (# 2) e prenda-os no lugar, utilizando os parafuso M10 x 25 (# 51). Lubrifique as hastes dos pesos com silicone ou lubrificante Teflon, em seguida, deslize os coxins dos pesos (# 55) em cada hastes dos pesos, como mostrado na figura ao lado.

Anexe o corpo da torre (# 3) no prolongador (# 1) e fixe-a no lugar utilizando os parafusos M10 x 75 (# 17), arruelas 10mm (# 18) e as porcas com trava M10 (# 42).

NÃO APERTE AINDA completamente os parafusos, uma vez que o não aperto total neste passo, ajudará no processo de montagem. Mais adiante, será dado o aperto final aos memos.

⚠ AVISO: ESTE PROCEDIMENTO REQUER A ASSISTÊNCIA DE OUTRA PESSOA.

INSTRUÇÕES DE MONTAGEM

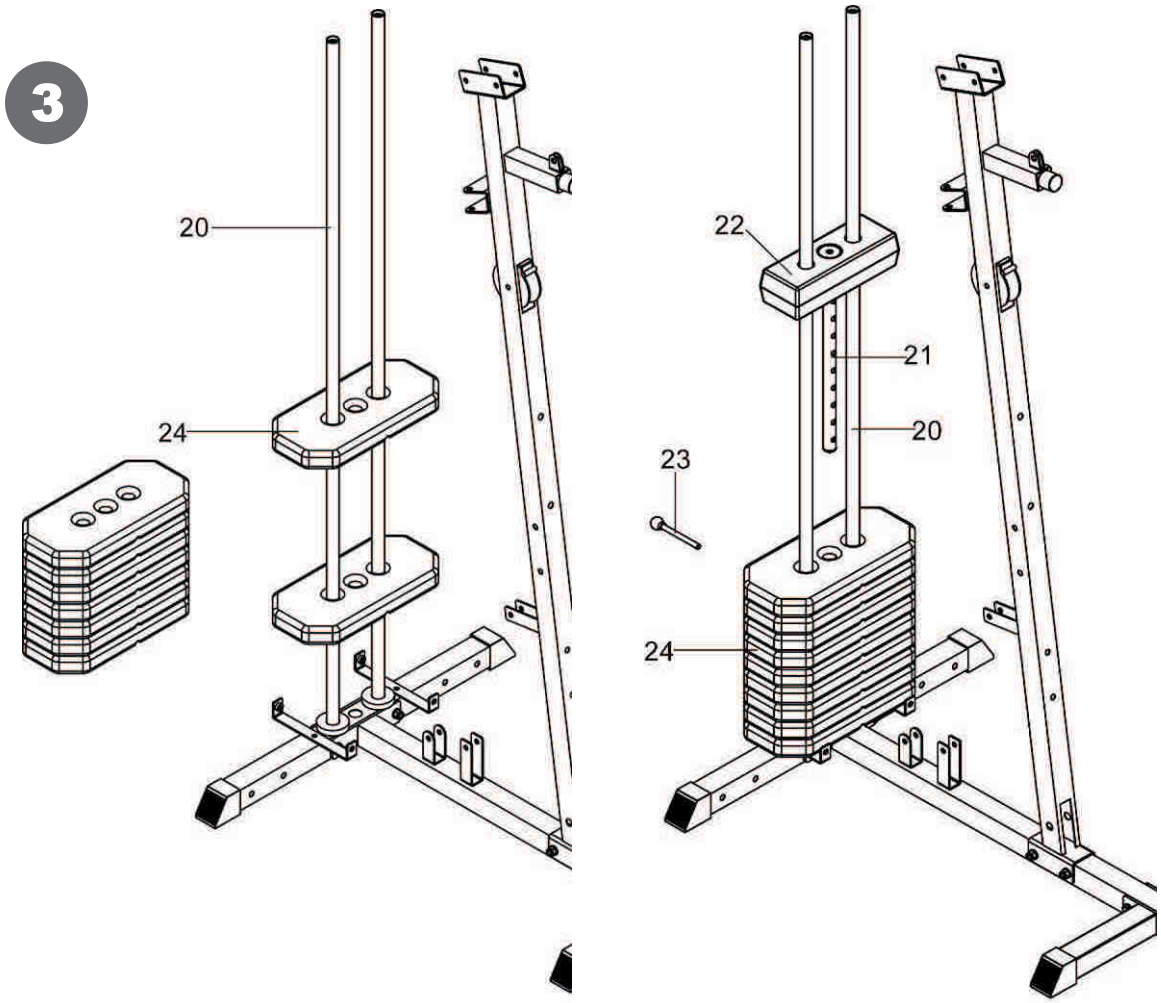

Cuidadosamente coloque as placas do peso (# 24) nas hastes dos pesos (# 20).

ATENÇÃO: NÃO LEVANTE MAIS DO QUE VOCÊ PODE CONTROLAR COM SEGURANÇA.

Além disso, não levante usando somente seus músculos das costas.
Recomenda-se que você se dobre seus joelhos e se levante lentamente, com as costas retas.
Certifique-se que o peso é distribuído sobre os seus joelhos ou pernas ao levantar.

Deslize o guia dos pesos (# 22) e o seletor dos pesos (# 21) nas hastes guia , até a mesma descansar sobre a pilha de pesos concluída.

Insira o pino trava dos pesos (# 23) que serve para selecionar a quantidade de placas do peso a ser utilizada durante os exercícios.

INSTRUÇÕES DE MONTAGEM

4

Monte o corpo superior da torre (# 6) junto com o corpo da torre (# 3) utilizando os parafusos M10 x 75(#17), arruelas 10mm (# 18) e as porcas com trava M10 (# 42).

Em seguida, coloque cada haste dos pesos (# 20) nos orifícios localizados no corpo superior da torre (# 6) e fixe-as no lugar utilizando os parafusos M10 x 25 (# 32) e as arruelas 10mm (# 18).

Instale o suporte de roldana (# 45) no corpo da torre (# 3) com os parafusos M10 x 65 (# 40), as arruelas 10mm (# 18) e as porcas com trava M10 (# 42).

Alinhe todo o conjunto e prenda e aperte todos os parafusos firmemente, assim como todos os parafusos das montagens anteriores que haviam ficado sem o aperto final.

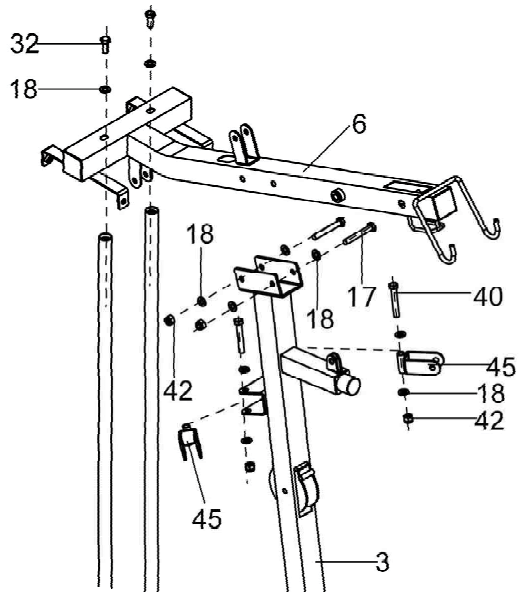

5

Monte a armação superior frontal (# 7) junto ao corpo superior da torre (# 6) utilizando o parafuso M12 x 155 (# 35), arruelas 12mm (# 36) e porca trava M12 (# 37).

Instale o eixo com rosca (#48) no corpo da torre (# 3) com o parafuso M8 x 25 (# 58), arruela 8mm (# 59) e porca com trava M8 (# 60).

Em seguida, aperte o knob com porca (# 49) no eixo com rosca (# 48).

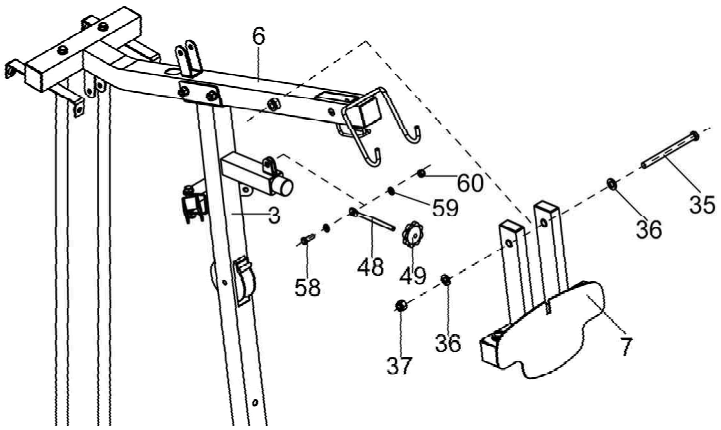

INSTRUÇÕES DE MONTAGEM

Fixe o braço esquerdo (# 9) com o suporte dos braços (# 7) e fixe-o no lugar usando as arruelas 12mm (# 36) e porcas com trava M12 (# 37).

Inserir o rolo do braço (# 28) sobre o braço esquerdo (# 9). Introduza a barra do braço (# 30) no orifício do braço esquerdo (# 9) e fixá-lo no lugar, usando a arruela de pressão 10mm (# 33) e porcas M10 x 25 (# 32).

Insira o acabamento do braço (# 31) e a manopla (# 29) no braço esquerdo (# 9).

Repita os passos acima processo para montar braço direito (# 8).

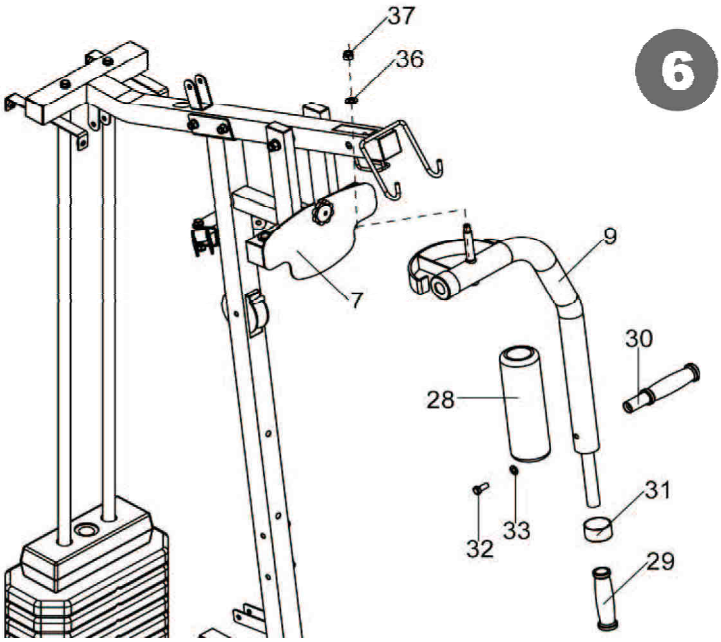

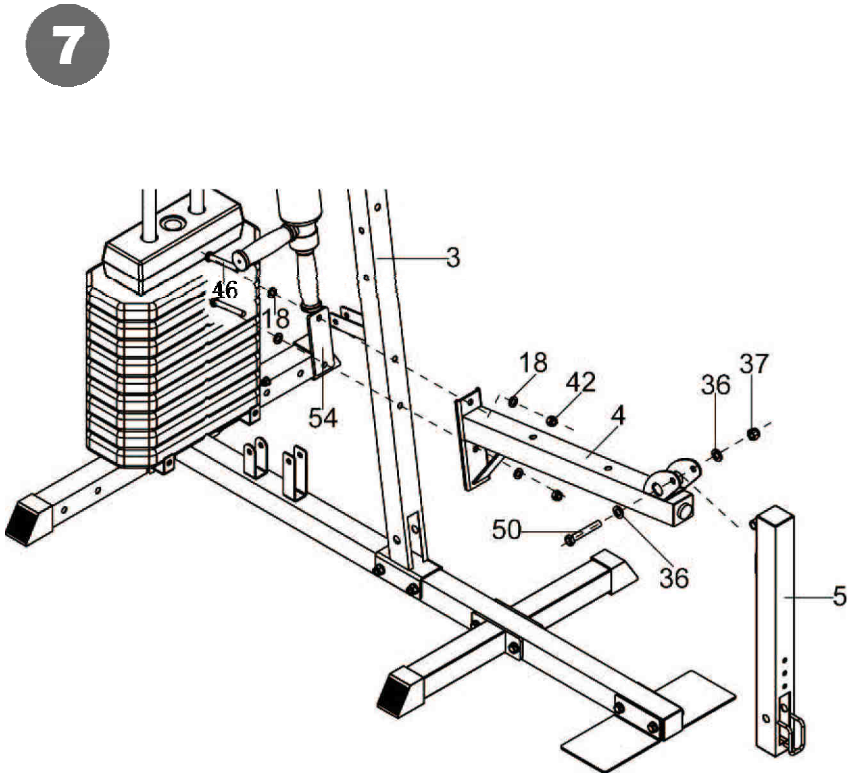

Anexar o suporte do assento (# 4) no corpo da torre (# 3) util izando parafuso M10 x 80 (#46), arruela 10mm (# 18) e porca com trava M10 (# 42) e o apoio do suporte do assento (# 54).

Anexar o suporte dos rolos (# 5) ao suporte do assento (# 4) com parafuso M12 x 80 (# 50), arruela 12mm (# 36) e porcas com trava M12 (# 37).

INSTRUÇÕES DE MONTAGEM

8

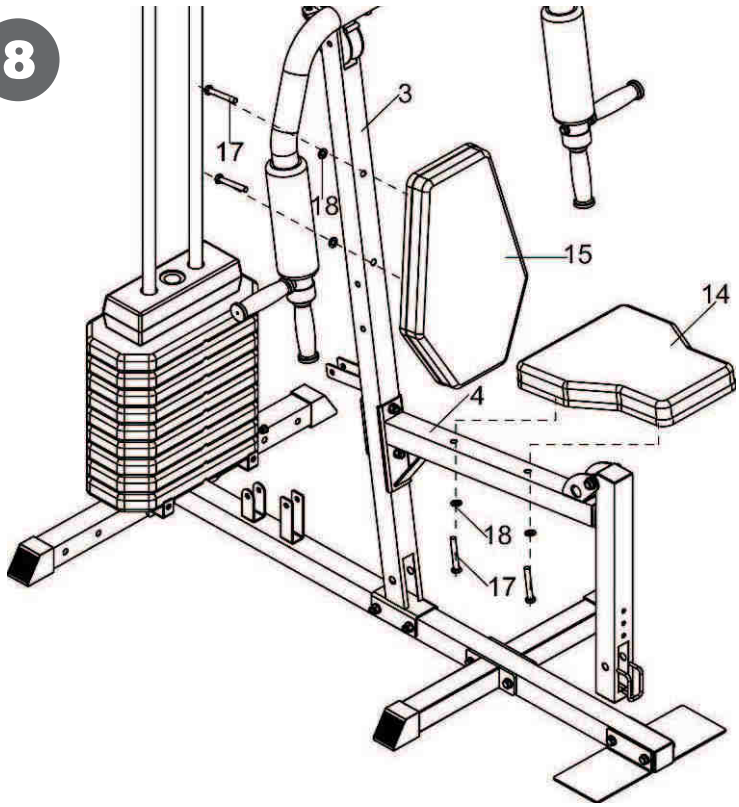

Coloque o encosto do banco (# 15) no corpo da torre (# 3) e fixe-o no lugar, utilizando o parafuso M10 x 75 (# 17) e arruela 10mm (# 18).
Fixe o assento do banco (# 14) no suporte do assento (# 4) e fixe-o no lugar, utilizando parafuso M10 x 75 (# 17) e arruela 10mm (# 18).

9

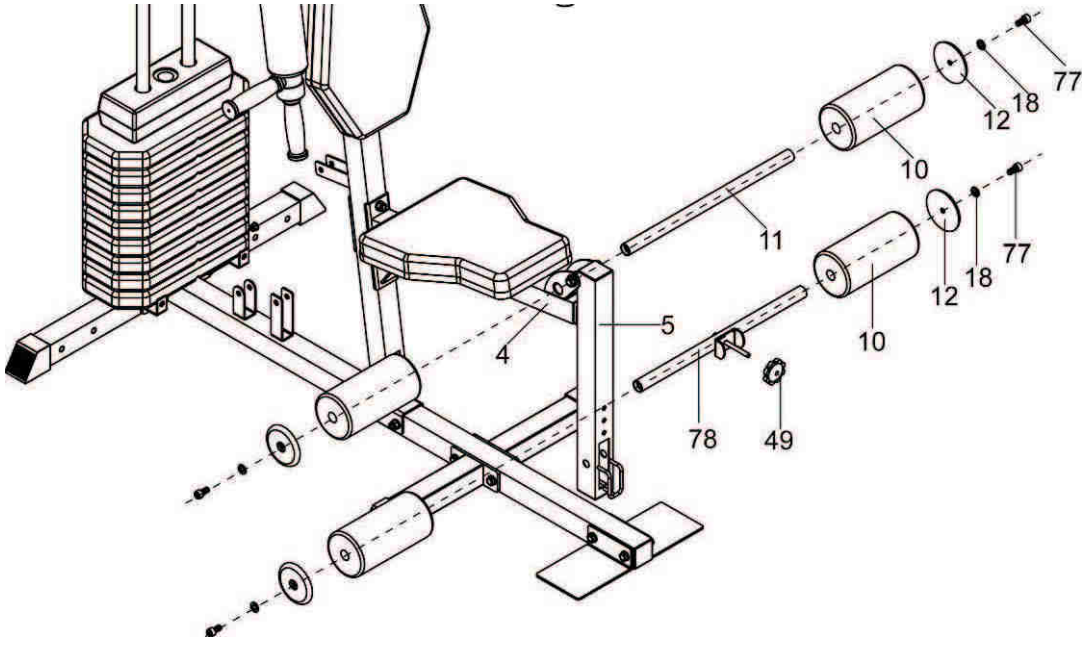

Insira a barra do rolo inferior (# 11) no orifício do suporte do assento (# 4).
Prenda a barra do rolo inferior com pino (# 78) ao suporte dos rolos (# 5) e fixe-a no lugar utilizando o knob com porca(# 49).
Coloque o rolo inferior (# 10) nas barras dos rolos (# 11 & # 78) e fixe-os utilizando os acabamentos do rolo inferior (# 12), arruelas 10mm (# 18) e parafuso cabeça redonda m10 x 25 (# 77).

INSTRUÇÕES DE MONTAGEM

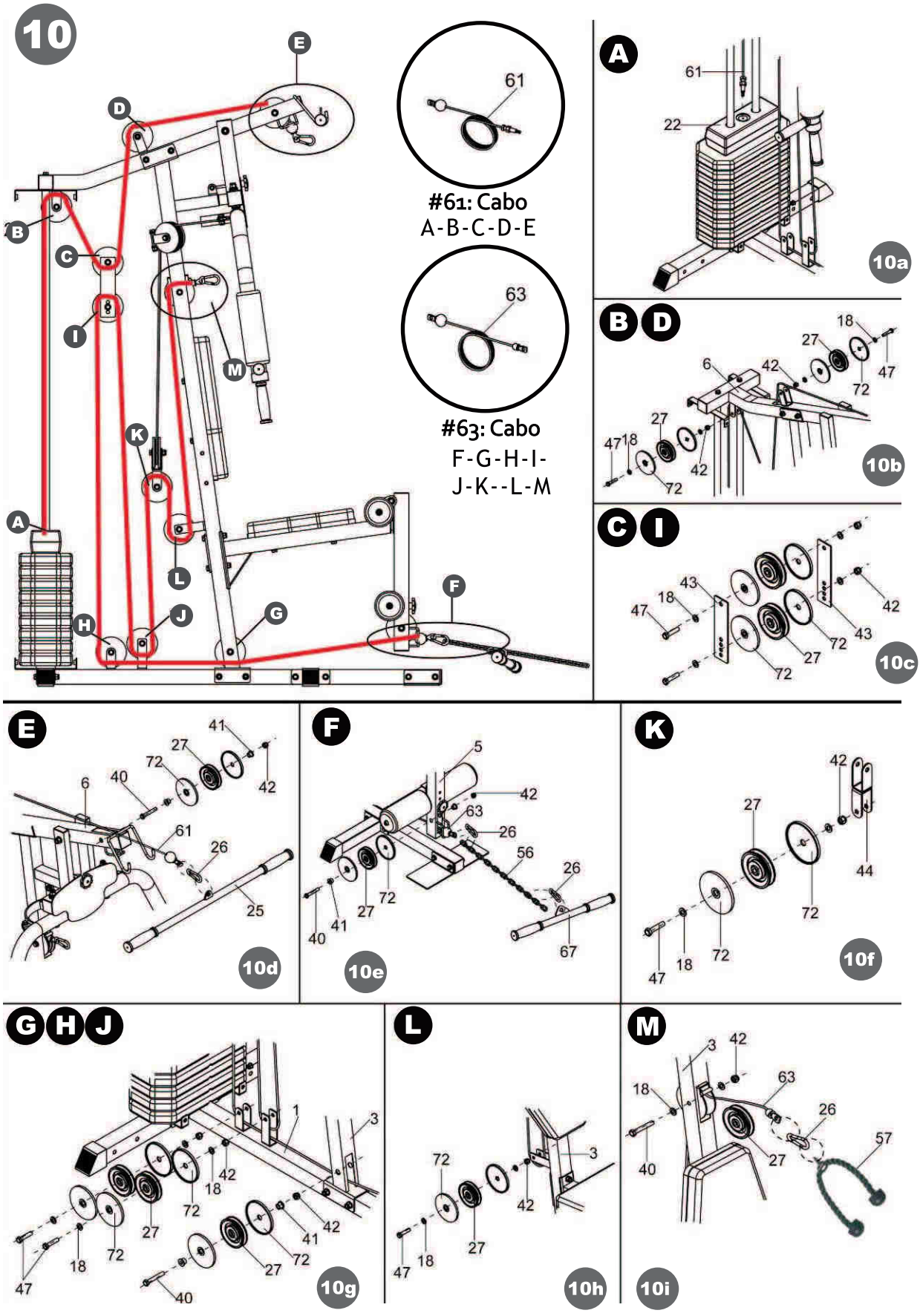

INSTRUÇÕES DE MONTAGEM

11

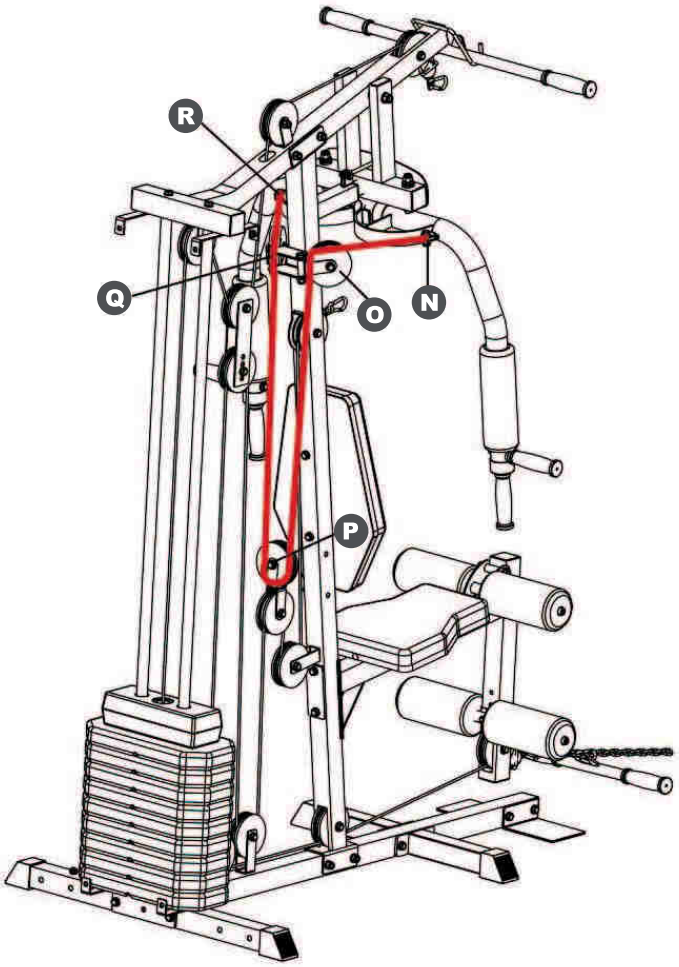

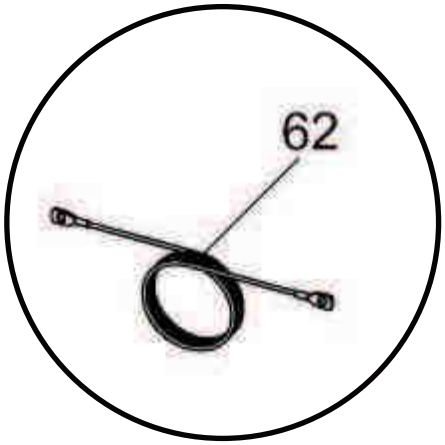

#62: cabo N-O-P-Q-R

N O

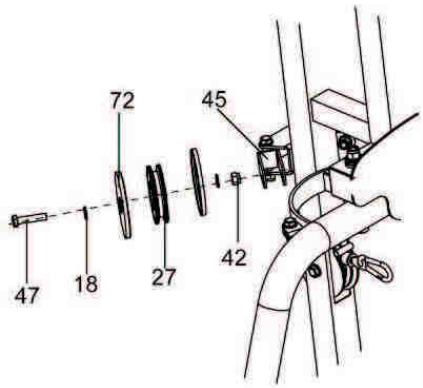

11a

P

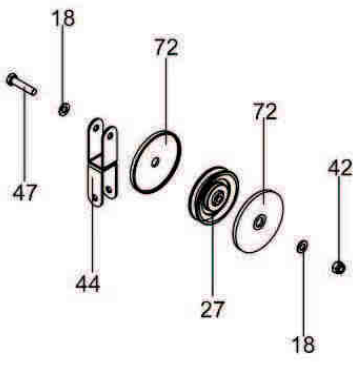

11b

Q R

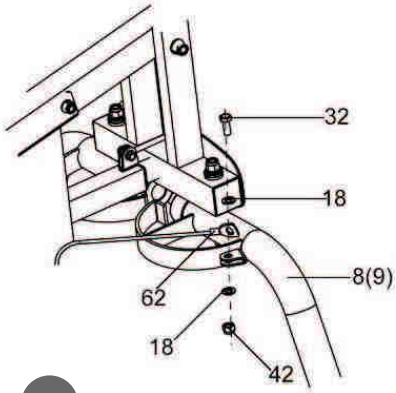

11c

INSTRUÇÕES DE MONTAGEM

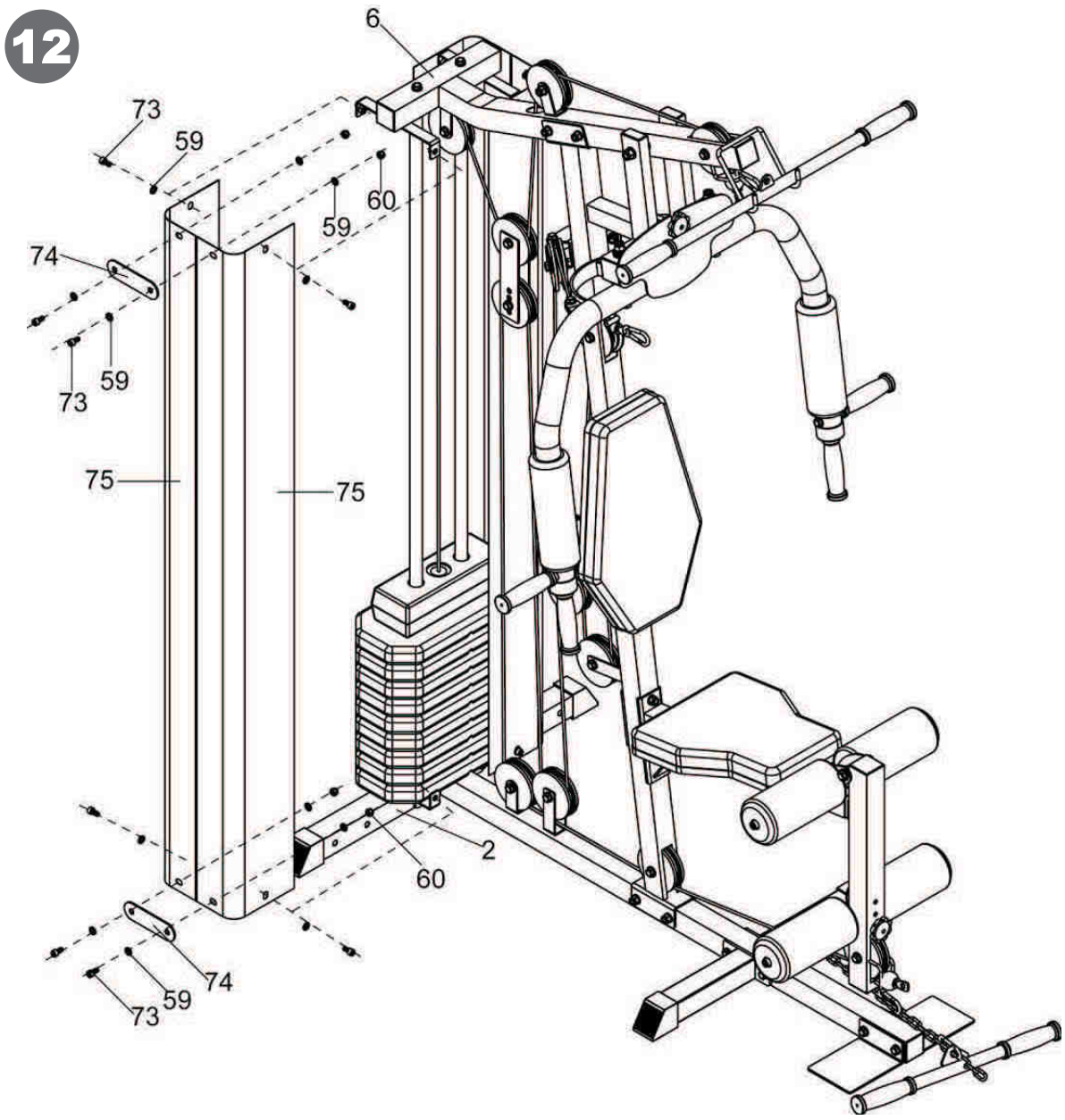

Fixe a carenagem dos pesos (# 75) ao corpo da base (# 2) e ao corpo superior da torre (# 6), e em seguida, fixá-los no lugar utilizando os parafusos cabeça redonda M8 x 16 (# 73) e arruelas 8mm(# 59).

Fixe a placa de união (# 74) na carenagem dos pesos (# 75) e fixe utilizando parafuso cabeça redonda M8 x 16 (# 73), arruelas 8mm (# 59) e porca com trava M8 (# 60).

INSTRUÇÕES DE MONTAGEM

13

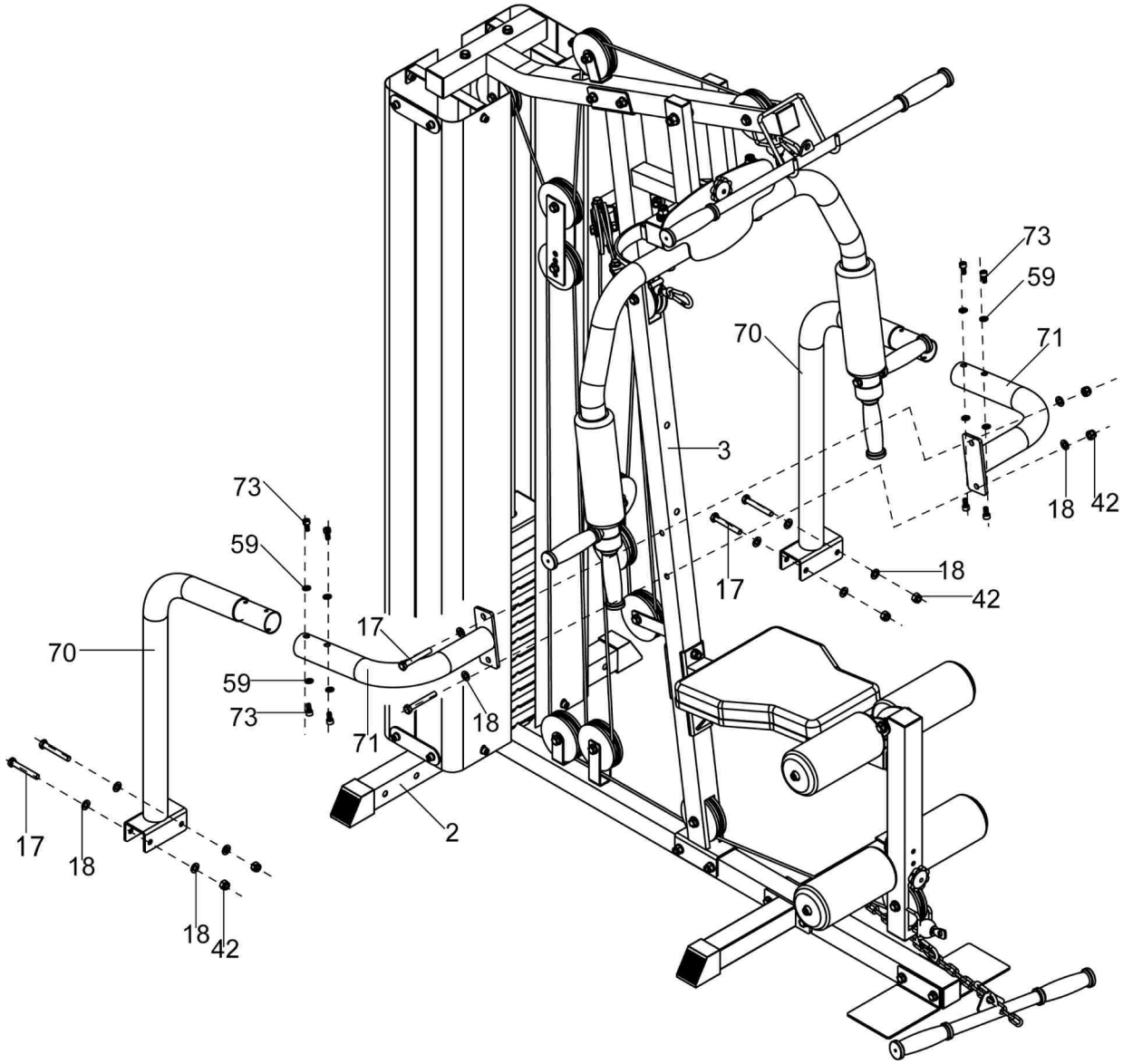

Insira o suporte do corpo da base (# 70) no suporte do corpo da torre (# 71) e fixe-os utilizando os parafusos de cabeça redonda M8 x 16 (# 73) e as arruelas 8mm (# 59).

Anexar o suporte do corpo da base (# 70) ao corpo da base (# 2) e fixe-o no lugar por meio de parafusos M10 x 75 (# 17), arruelas 10mm (# 18) e porcas com trava M10 (# 42) .

Anexar o suporte do corpo da torre (# 71) ao corpo da torre (# 3) e fixe-o no lugar por meio dos parafusos M10 x 75 (# 17), arruelas 10mm (# 18) e porcas com trava M10 (# 42).

MANUTENÇÃO

- Lubrificação de todas as partes móveis é essencial para a longevidade e melhor desempenho do seu equipamento.

- Lubrificação inicial de algumas partes de seu equipamento foram feitos na fábrica, mas as hastes de guia dos pesos deve ser lubrificada no momento da montagem.
Recomendamos silicone ou spray de teflon.

NOTA: Não usar lubrificantes à base de óleo pois eles podem acumular poeira e sujeira, podendo acarretar na corosão de buchas e rolamentos.

- Todas as polias e buchas devem ser verificados regularmente para verificar sinais de desgaste/rachaduras.

- Verificar e ajustar a tensão do cabo periodicamente.

- Verifique periodicamente a todos os elementos móveis e estofados possuem sinais de desgaste ou danos. Se houver algum problema ou uma peça for precisar ser trocada, interrompa o uso do equipamento e contate imediatamente o seu revendedor local. Substitua as peças utilizando apenas peças originais.

- Conforme necessário, estofamentos podem ser limpos com uma solução suave de sabão e água.
O uso regular de um tratamento de vinil vai acrescentar à vida e aparência de sua tapeçaria.

- Todas as superfícies cromadas devem ser limpas regularmente para prolongar a vida e brilho do acabamento. Limpe o equipam,ento apenas com um pano úmido e seque bem.

- Ao verificar os parafusos e porcas, verifique se eles estão totalmente presos.

- Verifique soldas de estar livre de rachaduras.

- A incapacidade de realizar uma manutenção de rotina pode resultar em ferimentos pessoais e / ou danos ao equipamento.

GARANTIA

GARANTIA LIMITADA

Por favor, leia os termos e condições desta garantia cuidadosamente antes de utilizar seu equipamento **Perform.**

Ao utilizar o equipamento, você estará concordando em seguir os seguintes termos e condições da garantia.
A **Brudden Equipamentos Ltda**, garante todos os produtos **Perform** como livre de defeitos em materiais e fabricação para os períodos de garantia estabelecidos abaixo.
Os períodos de garantia iniciam-se na data de emissão da Nota Fiscal de compra do produto emitida pela **Brudden** ou pelo revendedor credenciado.
Esta garantia aplicar-se-á somente em defeitos descobertos durante o período de garantia.
Peças consertadas ou trocadas nos termos desta garantia não interrompem nem prorrogam o prazo de garantia originalmente estipulado.
Para utilizar-se desta garantia, o comprador deverá entrar em contato com a **Brudden** ou um assistente autorizado **Brudden** após descobrir qualquer não conformidade e deixar o produto disponível para inspeção da **Brudden** ou de sua assistência técnica.
O compromisso da **Brudden** nesta garantia está limitado como demonstrado adiante.

PERÍODOS DE GARANTIA E COBERTURA

(01) Um ano para chassi e estruturas metálicas, peças, pintura.

OPCIONAIS / ACESSÓRIOS / BATERIAS E DISPOSITIVOS AUTO UTILIZÁVEIS
Muitos opcionais ou acessórios possuem componentes que são conectados internamente ou montados dentro do painel eletrônico ou diretamente no produto.
As próximas normas de procedimento determinam a garantia destes componentes.
Se os componentes internos forem instalados pela fábrica ou por um assistente autorizado como parte da venda original, eles terão uma garantia idêntica à garantia do produto ao qual eles foram conectados ou montados.
Se os componentes não forem instalados na fábrica ou em um assistente autorizado como sendo parte da venda original, eles terão uma garantia de peças e serviços limitada a 90 dias.
Todos os componentes que não forem internamente conectados terão uma garantia limitada de peças de 90 dias.
Uma prova de compra original será exigida em qualquer caso.

CONDIÇÕES E RESTRIÇÕES

Esta garantia é válida somente se estiver de acordo com as condições abaixo :

1. ESTA GARANTIA APLICA-SE AOS PRODUTOS PERFORM SOMENTE QUANDO :

- O produto com a prova de compra original (nota fiscal de compra);
- Reclamações feitas dentro do prazo de garantia;
- As peças de reposição utilizadas forem fornecidas pela Brudden ;
- O uso do produto restrinja-se somente ao uso residêncial ;
- Não tiver sido objeto de: acidentes, uso inadequado ou negligente, operação indevida, abuso, transporte e armazenamento inadequado, maporcasenção em desacordo com as especificações contidas no manual de instruções, serviço impróprio, ou modificação não realizada pela Brudden.

2. ESTA GARANTIA NÃO COBRE DANOS OU FALHAS EM EQUIPAMENTOS CAUSADAS POR FALTA DE MANUTENÇÃO BÁSICA E NECESSÁRIA COMO DESCRITAS NESTE MANUAL.

3. ESTA GARANTIA LIMITADA NÃO SE APLICA A :

- Equipamentos que estiverem sendo utilizados em academias em geral,;
- Peças de desgaste natural e itens de acabamento, incluindo, mas não se limitando aos seguintes: correias em geral, carenagens, adesivos, selim, assento ou encosto de espuma, cabos de aço, espumas e sapatas;
- Produtos reparados ou modificados por terceiros, sem prévia autorização por escrito da Brudden;
- Produtos usados em locais de grande oscilação de temperatura e umidade como saunas e próxima a piscinas aquecidas;
- Consertos efetuados em produtos sem o número de série ou com a identificação alterada ou danificada;
- Chamada de serviço para instalação do produto ou instrução aos proprietários sobre como utilizar o produto;
- Retirada e entrega referente a consertos;
- Nenhuma despesa de serviço ocorrida após o período da garantia de serviços.

CONDIÇÕES GERAIS DA GARANTIA

O serviço da **Garantia Limitada Brudden**, pode ser obtido contatando-se um revendedor autorizado de quem foi comprado o produto. As despesas decorrentes de eventuais transportes ou fretes de produto até uma assistência técnica, deslocamento ou visita técnica realizada por assistente autorizado, correm por conta do comprador, estando ou não o produto coberto por esta garantia.

A responsabilidade da presente garantia se limita exclusivamente ao reparo, modificação ou substituição do produto fornecido. A **Brudden** não se responsabiliza por danos a pessoas, a terceiros, a outros equipamentos e instalações, lucro cessante ou quaisquer danos emergentes ou conseqüentes.

A **Brudden** reserva-se o direito de paralisar a fabricação de seus produtos sem prévio aviso e/ou modificar as especificações e introduzir melhoramentos nos produtos em qualquer época, sem incorrer na obrigação de efetuar o mesmo em produtos anteriormente fabricados.

ANOTAÇÕES

A Movement reserva-se no direito de paralisar
a fabricação do equipamento, a qualquer tempo e sem
prévio aviso, modificar suas especificações e introduzir
melhorias, sem incorrer na obrigação de efetuar tais
aperfeiçoamentos em produtos anteriormente fabricados.

ATENDIMENTO AO CONSUMIDOR
Cx. Postal 11 - CEP 17582-202 - Pompéia - SP - Tel. 0800-7724080
falecom@movement.com.br

Importado e Distribuído por /
Importer and Distributed by:
BRUDDEN EQUIPAMENTOS LTDA.
Av. INDUSTRIAL, 700 DISTRITO INDUSTRIAL.
CEP: 17586-202 POMPEIA - SP
CNPJ: 43.061.654/0001-38
www.movement.com.br
falecom@movement.com.br